Ցանկապատ

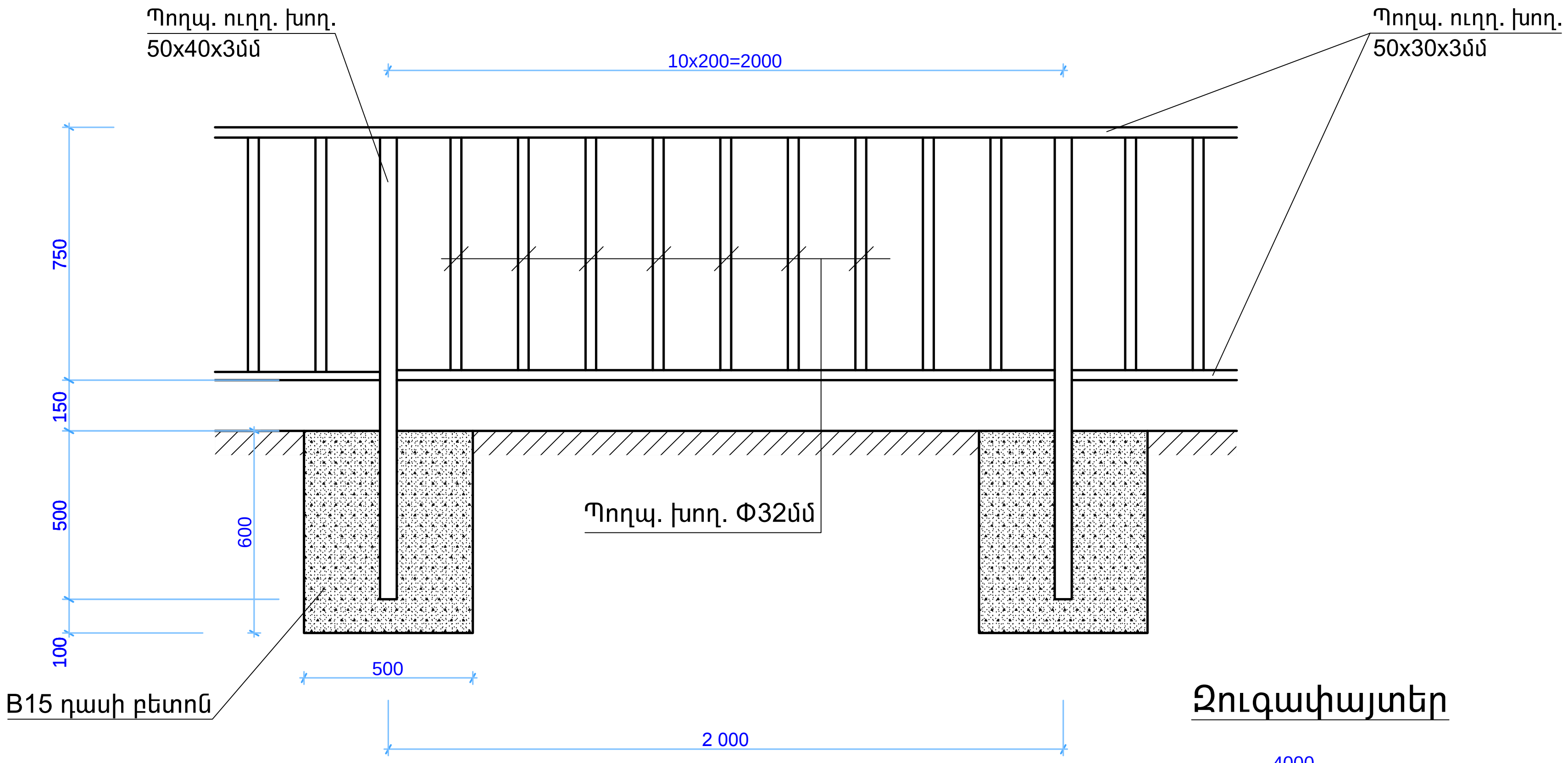

Հ/Հ	Անվանումը	Քանակը	
		մ	կգ
	Ցանկապատ		
1	Պողպ. ուղղ. խող. 50x30x3մմ	127,2	483,36
2	Պողպ. ուղղ. խող. 50x40x3մմ	44,8	189,95
3	Պողպ. խող. Φ32մմ	216,0	464,40
4	Գրունտի քանդում ձեռքով	9,6մ^3	
5	Հիմքերի կառուցում B15 դասի բետոնով	9,6մ^3	
	Զուգափայտեր		
6	Պողպ. խող. Φ57մմ	8,0	31,96
7	Պողպ. խող. Φ32մմ	8,0	11,84
8	Գրունտի քանդում ձեռքով	0,6մ^3	
9	Հիմքերի կառուցում B15 դասի բետոնով	0,6մ^3	
	Զգածող /турник/		
6	Պողպ. խող. Φ57մմ	8,0	31,96
7	Պողպ. խող. Φ32մմ	2,0	2,96
8	Գրունտի քանդում ձեռքով	0,45մ^3	
9	Հիմքերի կառուցում B15 դասի բետոնով	0,45մ^3	

Զուգափայտեր

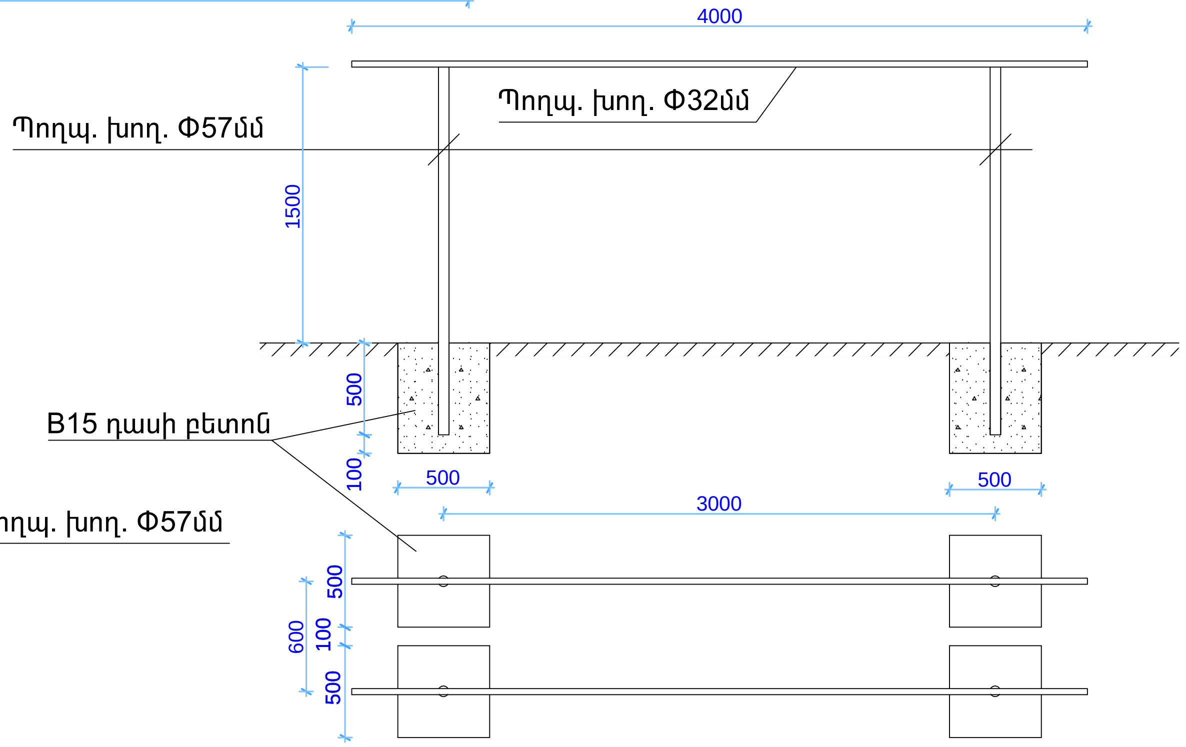

Զգածող /турник/

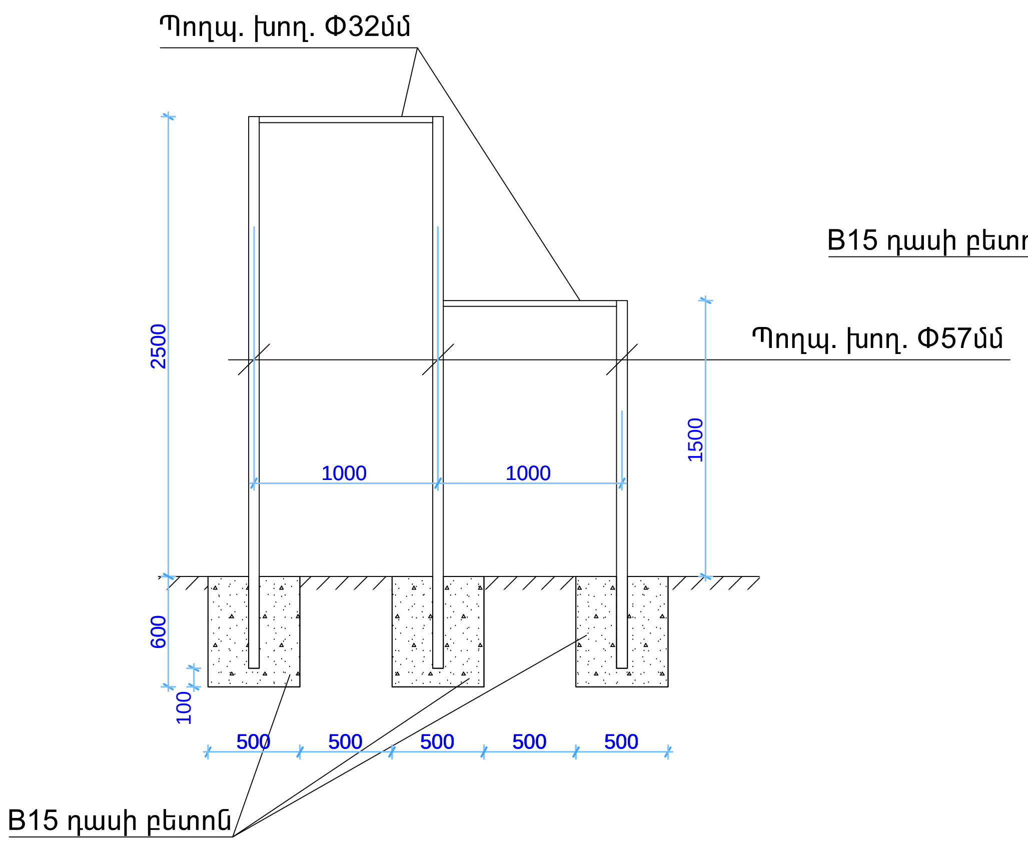

Պայմ. ԵՔ-ՊԼԱՁԲ-13/78-1			
Նոր-Նորք վարչական շրջանի 1-ին զանգված Նանսենի7 շենքի հարակից տարածքում մարզահրապարակի կառուցում			
Ճարտարապետաշինարարական մաս	ՓՈՒԼ	ԹԵՐԹ	ԹԵՐԹԵՐ
	ԱՆ	ՃՇ-4	5
Ցանկապատ Մ 1:20: Զուգափայտեր Մ 1:40: Զգածող /турник/ Մ 1:40:	«ՀԱՄԱՇԻՆՆԱԽԱԳԻԾ» ՍՊԸ		

ՏՆՕՐԵՆ	Ա. ԼԵՎՈՆՅԱՆ
ՆԱԽԱԳԾԵՑ	Ս. ՄԻՐԶՈՅԱՆ